CL.1 Seitenventil , rechtsschließend , kalt - Platin gebürstet

20 004 705 Produktversion ab 3/9/2015

- Bohrungsdurchmesser 32 mm
- Rosette 60 x 47 mm
- mit Kaltkennzeichnung

Platin gebürstet	20 004 705-06
Chrom	20 004 705-00
Dark Chrome	20 004 705-19
Champagne gebürstet (22kt Gold)	20 004 705-46
Champagne (22kt Gold)	20 004 705-47
Dark Platinum gebürstet	20 004 705-99

CL.1 Seitenventil , rechtsschließend , kalt - Platin gebürstet

20 004 705 Produktversion ab 3/9/2015

mm [inches]

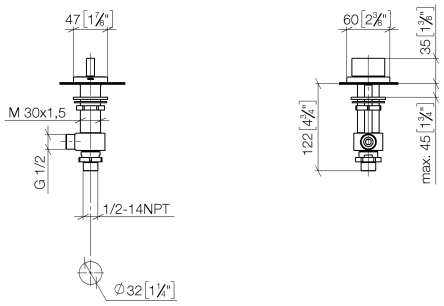

Durchflussdiagramm

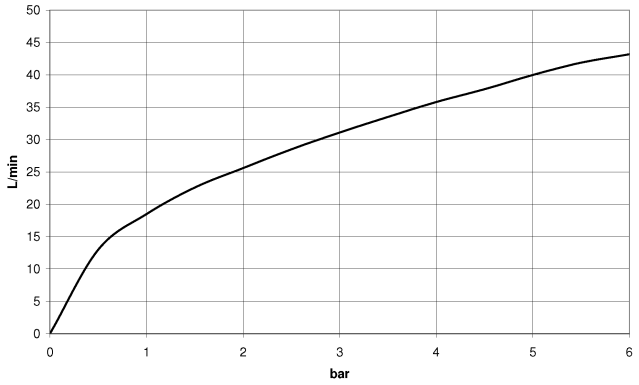

Codes & Standards

DIN 4109	ISO 3822	NSF372	NSF61
Scottish Water Byelaws	UK Water Supply Regulations	Ü-Zeichen	

CL.1 Seitenventil , rechtsschließend , kalt - Platin gebürstet

20 004 705 Produktversion ab 3/9/2015

Zertifikate

WRAS_1804	IAPMO_N-4	LGA_28	IAPMO_6	WRAS_240202

CL.1 Seitenventil , rechtsschließend , kalt - Platin gebürstet

20 004 705 Produktversion ab 3/9/2015

Ersatzteile für die anderen Oberflächenvarianten finden Sie hier: Chrom

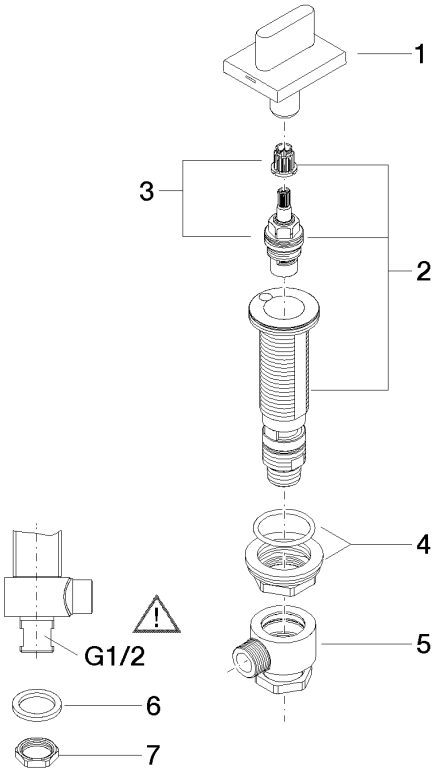

Ersatzteilstückliste

Nr.	Artikelnummer	Benennung	Verbaumenge	Lieferzeit
1	90 20 70 051 06-06	Griff (cold)	1	10
2	04 17 11 058 53 90	Seitenteil	1	2
3	90 90 03 153 00 90	Oberteil	1	2
4	04 23 10 032 78 90	Befestigungssatz	1	2
5	04 17 11 023 10 90	Verteiler	1	2
6	90 23 30 040 00-06	Verschraubung	1	10
7	09 30 11 059 90	Scheibe	1	2
8	09 23 10 012 90	Mutter	1	2